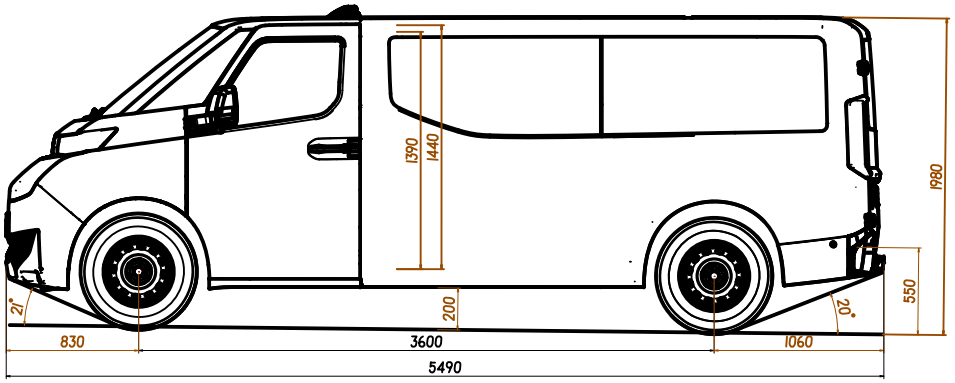
1390
1440
1980
550
200
21°
20°
830
3600
1060
5490

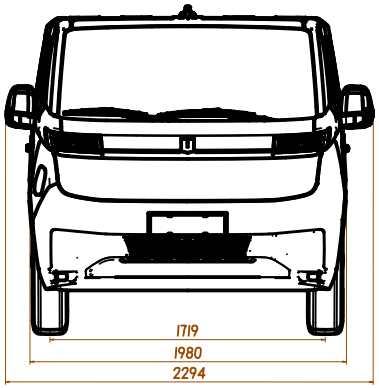
1719
1980
2294

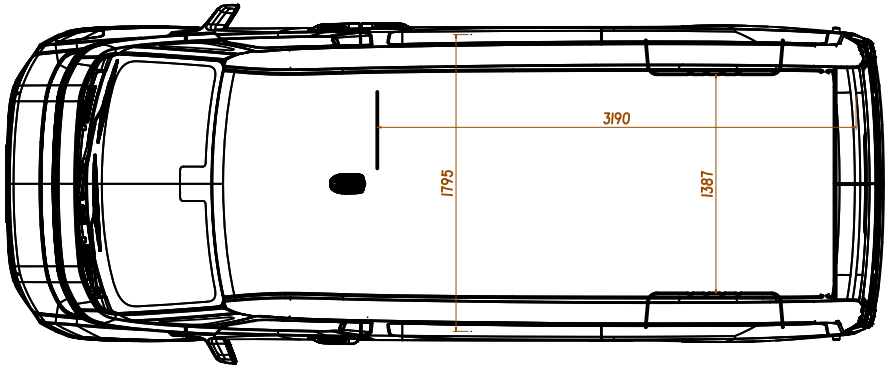
3190
1795
1387

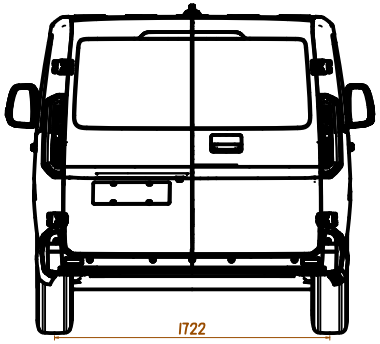
1722

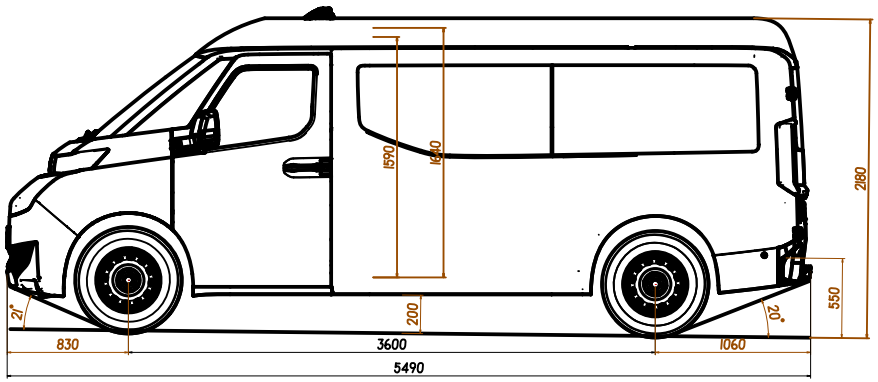
1590
1890
2180
550
200
21°
20°
830
3600
1060
5490

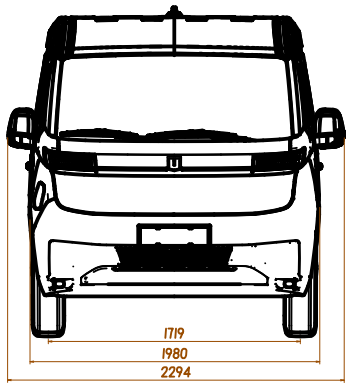
1719
1980
2294

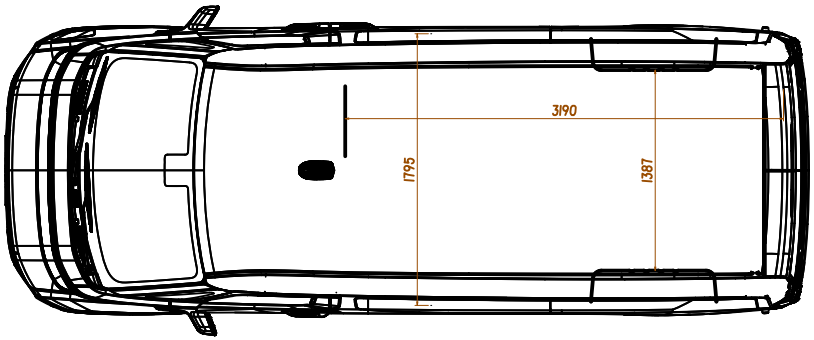
3190
1795
1387

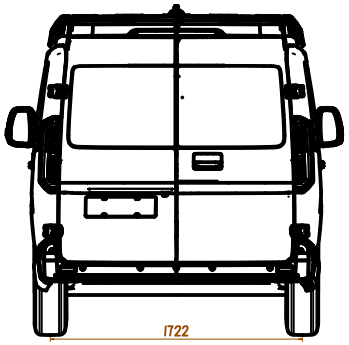
1722

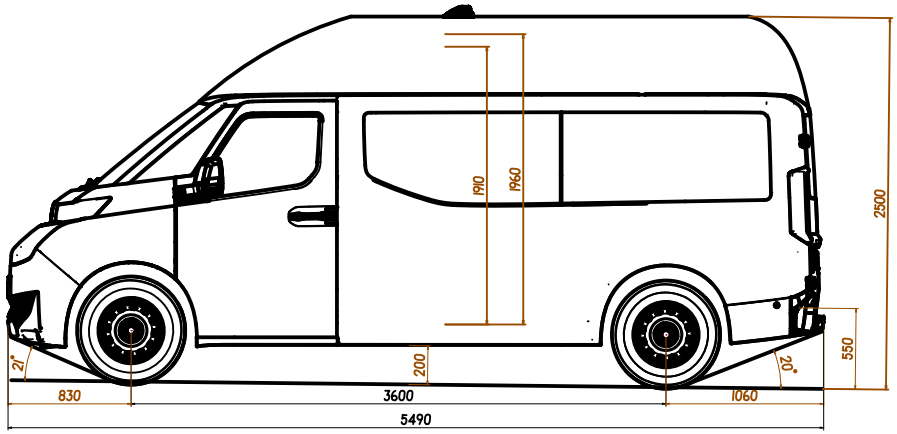
1910
1960
2500
550
200
21°
20°
830
3600
1060
5490

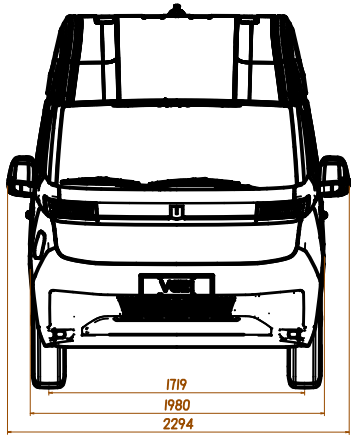
1719
1980
2294

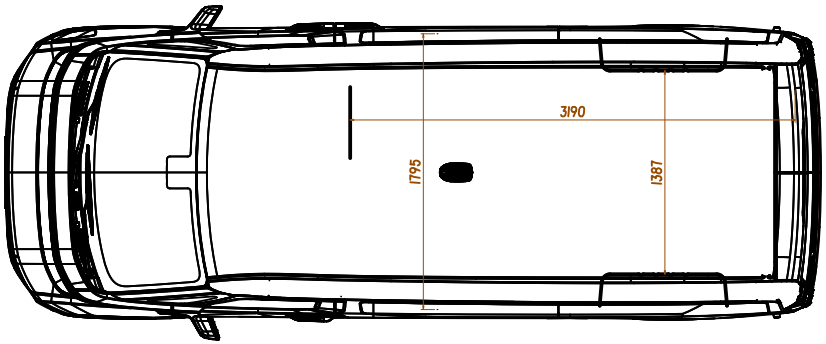
3190
1795
1387

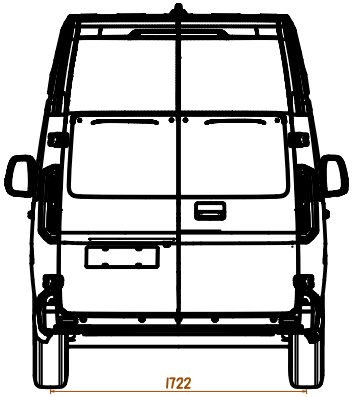
1722